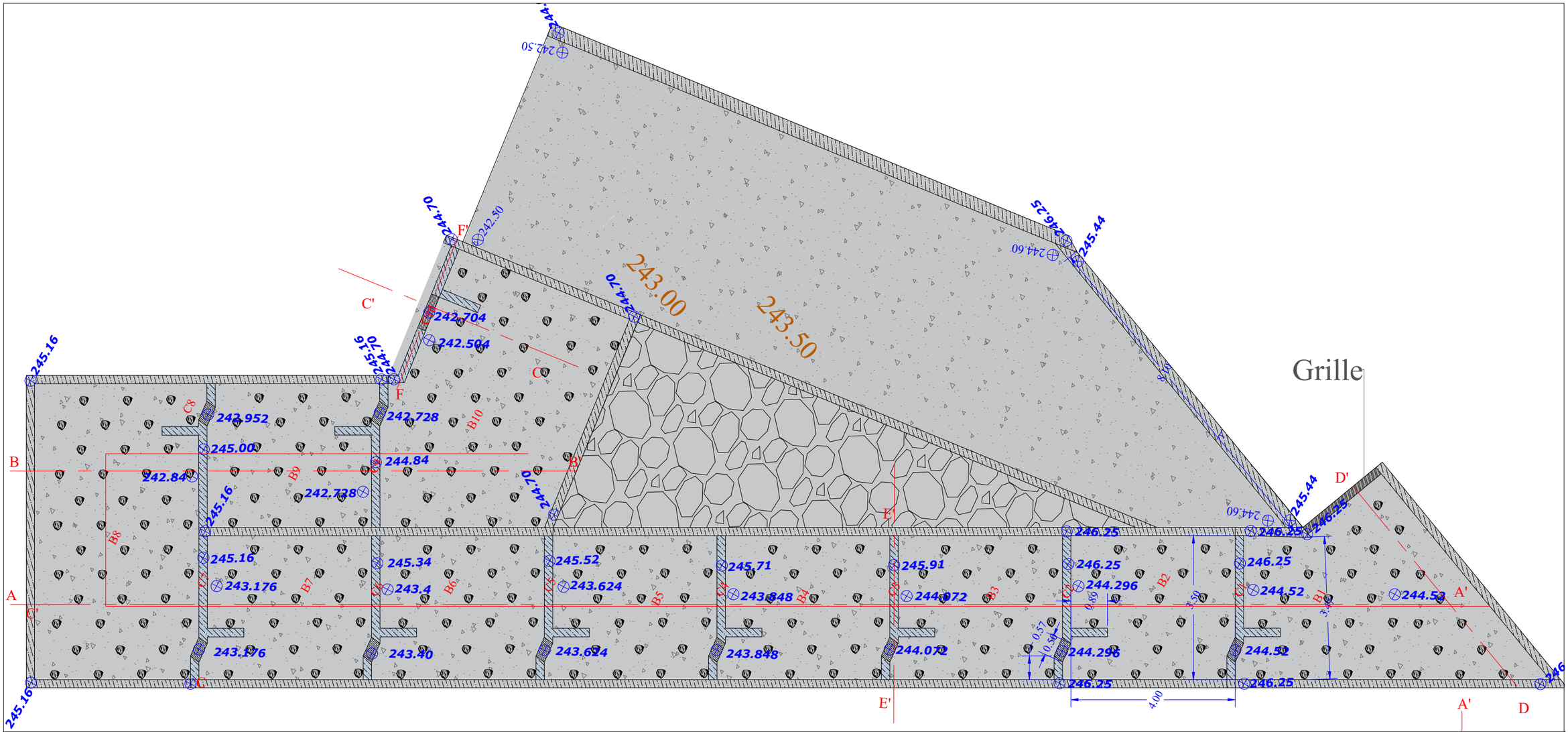

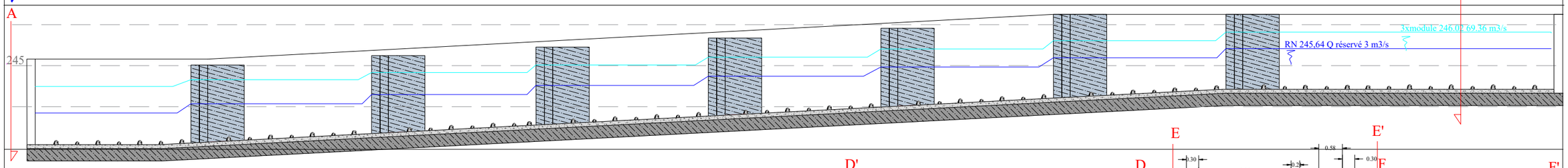

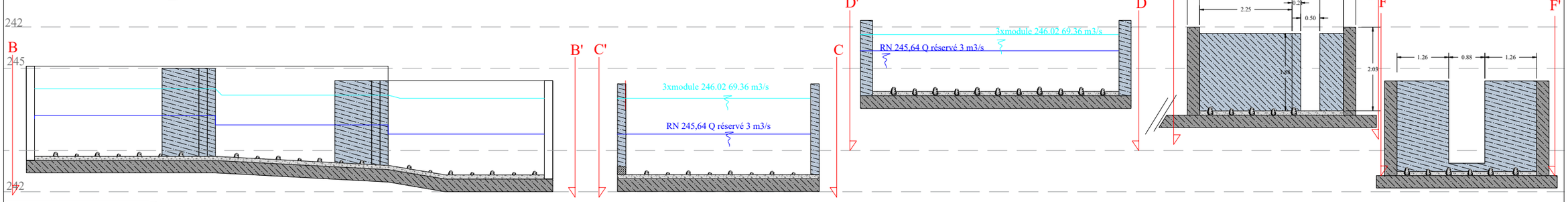

phase : AVP Date 12/2024 dessinateur : GR échelle : 1/100 format A3 egis eau	SARL RESNEAU COUEGNAS USINE HYDROELECTIQUE DE BRIGNAC (87)	PASSE A POISSONS FENTES VERTICALES	PROFIL EN LONG